MY27-M0

5 GODINA OPEL JAMSTVA



VIVARO COMBI

OPEL

Vivaro Combi

Verzija	Motor	Mjenjač	CO2 (g/km)	LCDV	Cijena s PDV-om	PPMV*	Maloprodajna cijena	Akcijska cijena
							MPC na dan 11.11.2026.	Najniža cijena u posljednjih 30 dana:
M - L1H1	2.2 Dizel 132 kW (180 KS)	AT8	180	1GK0NNLJ51B0A0M0	39.063 €	1.427 €	40.490 €	**38.146 €**
							40.490 €	38.146 €
XL - L2H1	2.2 Dizel 132 kW (180 KS)	AT8	181	1GK0NPLJ51B0A0M0	39.817 €	1.473 €	41.290 €	**38.901 €**
							41.290 €	38.901 €

*PPMV - Poseban porez na motorna vozila

FlexCare 5 godina jamstva i 5 godina pomoći na cesti
FlexCare uključuje dvogodišnje tvorničko jamstvo (bez ograničenja u kilometraži) i jamstvo za dodatne tri godine ili do 100.000 prijeđenih kilometara (ovisno što prije nastupi). Opelova usluga pomoći na cesti sastoji se od jedne godine tvorničke pomoći na cesti, bez ograničenja u kilometraži i četiri dodatne godine pomoći na cesti ili do 100.000 prijeđenih kilometara, ovisno što nastupi prije.

Iskazane su preporučene maloprodajne cijene u eurima u skladu sa cjenikom 11/2026. Cjenik je važeći do objave novog.
Proizvođač zadržava pravo izmjene informacija navedenih u cjeniku, kao i pravo izmjene sadržaja paketa i cijena, bez prethodne najave.
Preporučena maloprodajna cijena vozila uključuje PDV i posebni porez (trošarinu) kod vozila koja su u obvezi plaćanja posebnog poreza na motorna vozila. Preporučena maloprodajna cijena dodatne opreme uključuje samo PDV, ali ne i posebni porez (trošarinu). Iznos posebnog poreza na motorna vozila je informativan. Konačan iznos posebnog poreza ovisi o odabranoj dodatnoj opremi i dimenzijama guma te se za detaljni izračun obratite svom ovlaštenom Opel partneru.
Recikliranje: informacije o programu Dizajn za okoliš, našoj mreži zamjene starog za novo i recikliranju vozila kojima je istekao vijek trajanja potražite na web-mjestu www.opel.hr.
Podaci su informativni. AW OPL Distribution Kft. i ovlašteni Opel partneri ne snose nikakvu odgovornost. Vaš ovlašteni Opel partner može Vam dati točne informacije o mogućim promjenama u cjeniku.
Uvoznik: AW OPL Distribution Kft.

Vivaro Combi - Serijska oprema

Combi – serijska oprema	
Presvlake sjedala, tkanina Curitiba BiTone/Brazilia	Otvoreni pretinac za pohranu, veličine A4, gornji
Standardna nosivost	Krovna rasvjeta, sprijeda i straga
Ostakljena stražnja vrata, s grijanjem i brisačem	Klimatizacija, ručne kontrole
Ručno otvaranje kliznih vrata	Audio kontrole na upravljaču
Klizna bočna vrata, desna	Radio 5-inčni zaslon na dodir
Blago zatamnjena stražnja stakla, 30%	Informacijski zaslon za vozača
Prozor u 2. redu, fiksni (lijevi i desni)	Tempomat i graničnik brzine
Fiksni prozor, stražnji, u trećem redu	Pomoć pri parkiranju, straga
Prednja svjetla sa žaruljama H15	Sustav detekcije pada tlaka u gumama
Senzori za kišu	Elektronski program stabilnosti (ESP)
Prednja putnička klupa sa 3 sjedala i pretincem za pohranu.	2 kom sklopivi ključ
Drugi red 3 sjedala, djeljiv naslon	Paket Sigurnost (ADAS GSRv2)
Treći red 3 sjedala, klupa	Upozorenje na pažnju vozača
Sigurnosni pojasevi na svih 9 sjedala	17-inčni čelični naplatci s djelomičnim poklopcima kotača
Sigurnosni pojas na središnjem stražnjem sjedalu	Kit za popravak kotača
Prednji zračni jastuci za vozača i suvozača	Električni i grijani vanjski retrovizori, ručno sklapanje

Vivaro Combi - Dodatna oprema

Vanjska oprema i boje			Combi (M)	Combi (XL)
Kaolin bijela	P0PR	solid	0 €	0 €
Karbon crna	M09V	metalik	600 €	600 €
Merkur siva	M01J	metalik	600 €	600 €
Kontrast siva	M0F4	metalik	600 €	600 €
Posebna flotna boja eksterijera	E0**		1.600 €	1.600 €






Ostakljena stražnja vrata, kut otvaranja 180°	DWO05	Dvokrilna, ostakljena stražnja vrata, otvaranje 180°	300 €	300 €
2 klizna bočna vrata, desna i lijeva	DWZ07	Bočna desna i lijeva klizna vrata Sjedalo vozača s podesivim naslonom za leđa, potpora za donji dio leđa za vozača	700 €	700 €
Klizni prozori u drugom redu	DVG02	Dodatno zatamnjena stražnja stakla, 70%	600 €	600 €
Prednja svjetla za maglu	DPR06	Električno preklopivi vanjski retrovizori Utičnica 12 V u trećem redu	300 €	300 €
LED prednja i poziciona svjetla	DLA10		600 €	600 €
Kuka za vuču	DAQ05	Odvojiva bez alata (RDSO)	900 €	900 €

Unutrašnjost			Combi (M)	Combi (XL)
Dodatni klima uređaj za stražnji dio kabine	DNR02	Automatski dvozonski klima uređaj, elektronička kontrola klime Unutrašnje osvjetljenje putničkog prostora Utičnica 12 V u trećem redu	1.500 €	1.500 €
Radio Multimedija Pro	DZJA6	10-inčni HD zaslon na dodir Bežično povezivanje Apple CarPlay / Android Auto Digitalna instrumentna ploča Ukrasni detalji armaturne ploče, Liquid Palladium	800 €	800 €
Radio Multimedija NAVI	DZJA9	Navigacija, 10-inčni HD zaslon na dodir Glasovno upravljanje Digitalna instrumentna ploča Panoramska kamera za vožnju unazad 180° Ukrasni detalji armaturne ploče, Liquid Palladium	1.100 €	1.100 €

Naplatci i gume			Combi (M)	Combi (XL)
17-inčni čelični naplatci s djelomičnim poklopcima	DZHYW	Gume 225/55 R17	S	S

Napomena: Trenutno važeća cijena, sidrena cijena na dan objave cjenika (11.11.2026.) te najniža cijena u posljednjih 30 dana su jednake

Vivaro Combi - Tehnički podatci

Opći podaci	
Dimenzije vozila u mm	Vivaro Combi M
Visina	1890-1930
Dužina	4983
Osovinski razmak	3275
Širina (sa/bez vanjskih ogledala)	2204 / 2010
Trag kotača (prednjih/stražnjih)	1627 / 1600

Krug okretaja u m	Vivaro Combi M
Krajevi vozila	12,9
Trag kotača	12,4

Opći podaci	
Dimenzije prtljažnog prostora u mm	Vivaro Combi M
Duljina prtljažnog prostora do suvozačevog sjedala	2413
Duljina teretnog prostora	608
Širina između blatobrana	1228
Maksimalna širina	1618
Maksimalna visina	1397

Obujam prtljažnog prostora u l	Vivaro Combi M
Volumen prtljažnika	665

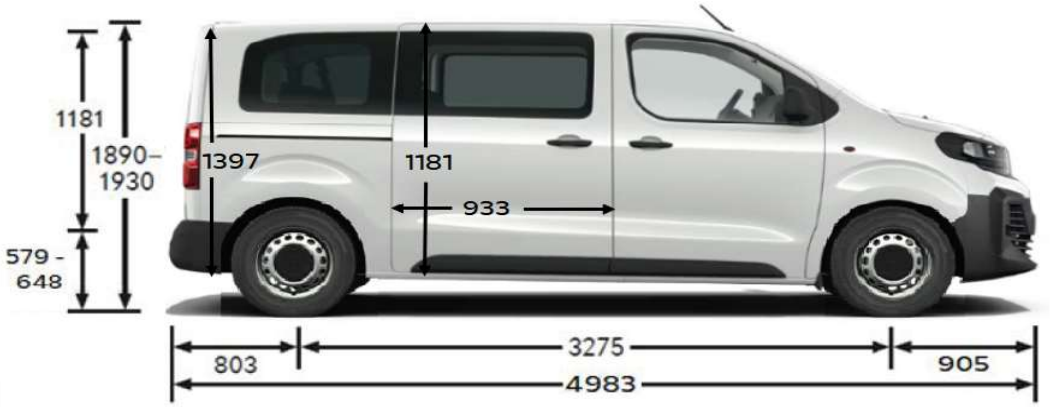



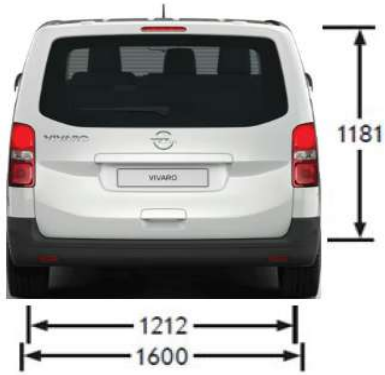

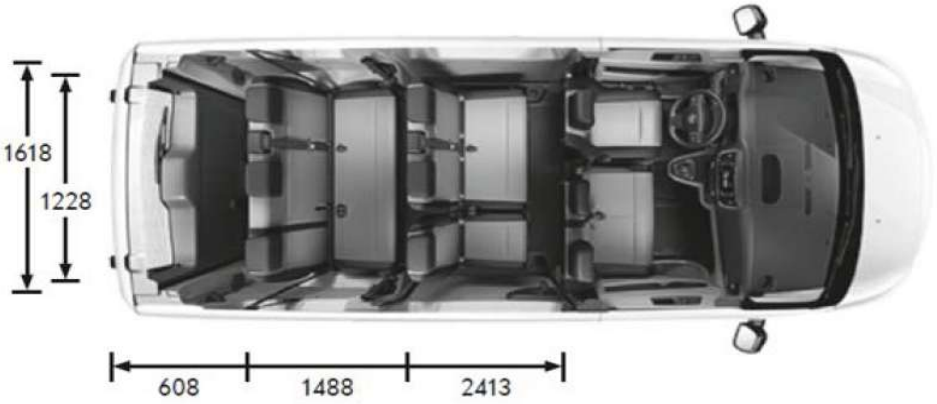

Vivaro Combi - Tehnički podatci

Opći podaci	
Dimenzije vozila u mm	Vivaro Combi XL
Visina	1890-1940
Dužina	5333
Osovinski razmak	3275
Širina (sa/bez vanjskih ogledala)	2204 / 2010
Trag kotača (prednjih/stražnjih)	1627 / 1600

Krug okretaja u m	Vivaro Combi XL
Krajevi vozila	12,9
Trag kotača	12,4

Opći podaci	
Dimenzije prtljažnog prostora u mm	Vivaro Combi XL
Duljina prtljažnog prostora do suvozačevog sjedala	2763
Duljina teretnog prostora	958
Širina između blatobrana	1228
Maksimalna širina	1618
Maksimalna visina	1397

Obujam prtljažnog prostora u l	Vivaro Combi XL
Volumen prtljažnika	1237

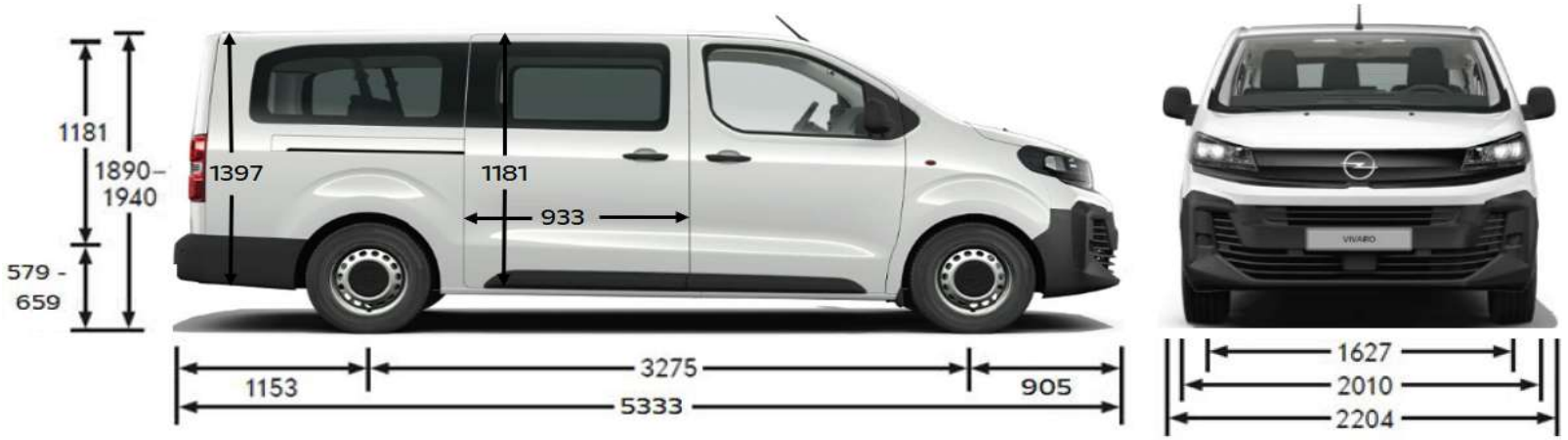

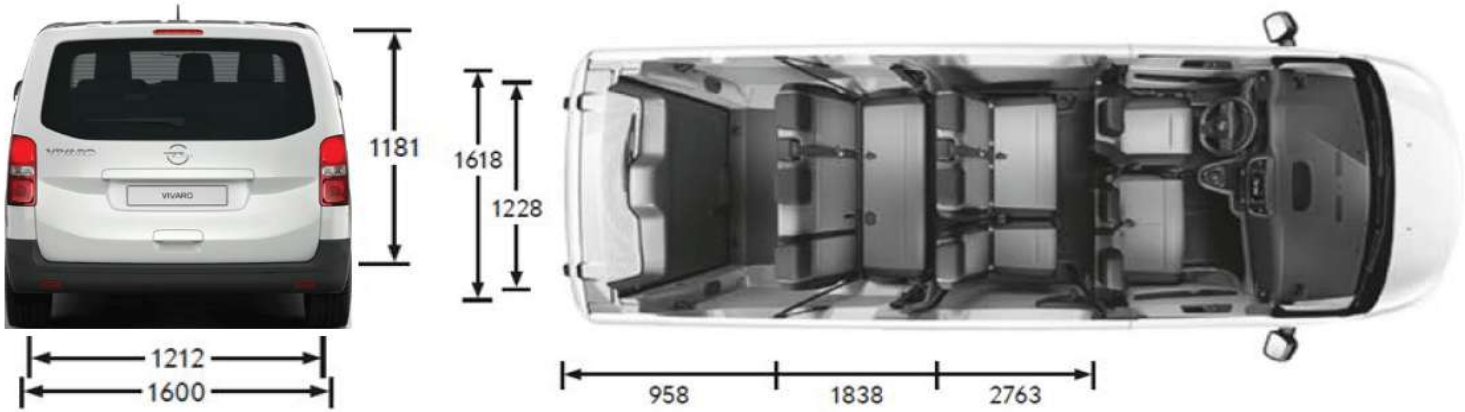

Vivaro Combi - Tehničke osobine

Motor	Dizelski motori
	2.2 Dizel Start/Stop (132 kW/180 KS)
Standard emisije	Euro 6e-bis
Gorivo	Dizel
Broj cilindara	4
Zapremnina motora (cm3)	2184
Snaga (kW/KS) [pri broju okretaja]	132 / 180 [3500]
Okretni moment (Nm) [pri broju okretaja]	400 [1500]
Spremnik goriva (l)	70
Spremnik AdBlue-a (l)	22,5

Masa i opterećenja osovine u kg	Combi (M)	Combi (XL)
Tehnički dopuštena masa vozila s prikolicom	4.770	4.801
Masa vozila u voznom stanju*	1.946	1.977
Najveća tehnički dopuštena ukupna masa	2.870	2.901
Nosivost	924	924
Maksimalna težina prikolice bez kočnica	750	750
Maksimalna težina prikolice sa kočnicama (do 12% nagiba)	1.900	1.900

Potrošnja goriva (l/100 km)	
Prijenos	Automatski mjenjač sa 8 st. prijenosa
Prosječna kombinirana potrošnja goriva	6,9-7,0
Prosječna emisija CO2 (g/km)	*180-181*
Najveća brzina (km/h)	185
Ubrzanje 0-100 km/h (s)	10,6

*Masa vozila u voznom stanju uključuje masu praznog vozila, masu vozača (pod pretpostavkom da je 75 kg) i masu spremnika goriva napunjenog 90%, tekućina, rezervnog kotača i alata. Dodatna oprema može povećati masu praznog vozila, što smanjuje nosivost.

Navedene vrijednosti potrošnje goriva i emisija CO2 određene su u skladu s Globalno usklađenim ispitnim postupkom za osobna i laka komercijalna vozila (WLTP) u skladu s Uredbom (EC) br. 715/2007 i Uredbom (EU) br. 2017/1151. Zbog realističnijih uvjeta ispitivanja, vrijednosti potrošnje goriva i emisije CO2 izmjerene prema WLTP-u često su veće od onih izmjerenih prema NEDC-u.

Iskazane su preporučene maloprodajne cijene u eurima u skladu sa cjenikom 11/2026. Cjenik je važeći do objave novog.
Proizvođač zadržava pravo izmjene informacija navedenih u cjeniku, kao i pravo izmjene sadržaja paketa i cijena, bez prethodne najave.
Preporučena maloprodajna cijena vozila uključuje PDV i posebni porez (trošarinu) kod vozila koja su u obvezi plaćanja posebnog poreza na motorna vozila. Preporučena maloprodajna cijena dodatne opreme uključuje samo PDV, ali ne i posebni porez (trošarinu). Iznos posebnog poreza na motorna vozila je informativan. Konačan iznos posebnog poreza ovisi o odabranoj dodatnoj opremi i dimenzijama guma te se za detaljni izračun obratite svom ovlaštenom Opel partneru.
Recikliranje: informacije o programu Dizajn za okoliš, našoj mreži zamjene starog za novo i recikliranju vozila kojima je istekao vijek trajanja potražite na web-mjestu www.opel.hr.
Podaci su informativni. AW OPL Distribution Kft. i ovlašteni Opel partneri ne snose nikakvu odgovornost. Vaš ovlašteni Opel partner može Vam dati točne informacije o mogućim promjenama u cjeniku.
Uvoznik: AW OPL Distribution Kft.