COMBO M1 ELECTRIC



OPEL

5 GODINA OPEL JAMSTVA

MY27-C0

Combo M1 Electric Edition

Verzija*	Motor	Mjenjač	Kapacitet sjedenja	LCDV	Cijena bez PDV-a	Cijena s PDV-om MPC na dan 12.11.2026.	Akcijska cijena bez PDV-a	Akcijska cijena s PDV-om Najniža cijena u posljednjih 30 dana:
L - 49 kWh	100 kW (136 KS)	automatski	5	1GK9AF8ZIFB0A0C0	33.032 €	41.290 € 41.290 €	**31.050 €**	38.813 € 38.813 €
XL - 49 kWh	100 kW (136 KS)	automatski	5	1GK9CL8ZIFB0A0C0	33.832 €	42.290 € 42.290 €	**31.802 €**	39.753 € 39.753 €

Combo M1 Electric GS

Verzija*	Motor	Mjenjač	Kapacitet sjedenja	LCDV	Cijena bez PDV-a	Cijena s PDV-om MPC na dan 12.11.2026.	Akcijska cijena bez PDV-a	Akcijska cijena s PDV-om Najniža cijena u posljednjih 30 dana:
L - 49 kWh	100 kW (136 KS)	automatski	5	1GK9AF5ZIFB0A0C0	34.872 €	43.590 € 43.590 €	**32.780 €**	40.975 € 40.975 €
XL - 49 kWh	100 kW (136 KS)	automatski	5	1GK9CL5ZIFB0A0C0	35.672 €	44.590 € 44.590 €	**33.532 €**	41.915 € 41.915 €

*Dužina vozila: L = L1H1, XL = L2H1

FlexCare 5 godina jamstva i 5 godina pomoći na cesti
FlexCare uključuje dvogodišnje tvorničko jamstvo (bez ograničenja u kilometraži) i jamstvo za dodatne tri godine ili do 100.000 prijeđenih kilometara (ovisno što prije nastupi). Opelova usluga pomoći na cesti sastoji se od jedne godine tvorničke pomoći na cesti, bez ograničenja u kilometraži i četiri dodatne godine pomoći na cesti ili do 100.000 prijeđenih kilometara, ovisno što nastupi prije.

Iskazane su preporučene maloprodajne cijene u eurima. Ovaj cjenik vrijedi od 11/2026 kada je objavljen na web-mjestu www.opel.hr. Cjenik je važeći do objave novog.
Preporučena maloprodajna cijena vozila uključuje PDV. Preporučena maloprodajna cijena dodatne opreme uključuje PDV.
Recikliranje: informacije o programu Dizajn za okoliš, našoj mreži zamjene starog za novo i recikliranju vozila kojima je istekao vijek trajanja potražite na web-mjestu www.opel.hr.
Podaci su informativni. AW OPL Distribution Kft. i ovlašteni Opel partneri ne snose nikakvu odgovornost. Vaš ovlašteni Opel partner može Vam dati točne informacije o mogućim promjenama u cjeniku.
Uvoznik: AW OPL Distribution Kft..

Combo M1 Electric - Serijska oprema

Edition – serijska oprema
Presvlake od tkanine, Brasilia Chine, Grafit sive
Bočna desna klizna vrata, ostakljena (samo s L1H1)
Bočna lijeva i desna klizna vrata, ostakljena (samo s L2H1)
Ostakljena stražnja vrata
Fiksan prozor na stražnjim vratima
Grijanje stražnjeg stakla
Zatamnjeno stražnje staklo
Ručna blokada stražnjih vrata za djecu
Fiksni prozori na bočnim stranicama
Prednja svjetla za maglu
LED svjetla za dnevnu vožnju
Automatsko podešavanje visine snopa prednjih svjetla
Bočne zaštitne letvice
Odbojnici u boji karoserije
Prozor s električnim podizanjem/spuštanjem, vozač
Električni podizači prednjeg prozora
Intervalni brisači prednjih stakala, senzor kiše
Brisač stražnjeg stakla
Električni i grijani vanjski retrovizori u boji karoserije, ručno sklapanje
Unutrašnji retrovizor s automatskim zatamnjenjem
Pomoć pri parkiranju, straga
Unutražnje ručice za otvaranje, kromirane
Volan s tri kraka
Ručni klima uređaj
Prednji zračni jastuci za vozača, suvozača i bočni zračni jastuci
Električna parkirna kočnica
Sustav detekcije pada tlaka u gumama
Preklopivi drugi red sjedala
Sjedalo za suvozača podesivo u 4 smjera, s naslonom za ruke
Vozačko sjedalo podesivo u 6 smjerova
Kabel za punjenje Mode 3 (zidni punjač)
Radio DAB sa 10-inčnim SD zaslonom, Bluetooth, 1 x USB-C podatkovni prijenos, 1x USB-C punjenje, WiFi
Kontrole radija na upravljaču
Senzor otkrivanja umora vozača
On-Board priključak za punjenje električnog vozila, 11kW, trofazni
Čelični naplatak 6.5 J x 16, kompletan poklopac kotača

GS – dodatno ili različito u odnosu na Edition
Bočna lijeva i desna klizna vrata, ostakljena i na L1H1
Dodatno zatamnjena stražnja stakla
Električno podesivi, grijani i preklopivi vanjski retrovizori
Otvaranje prozora na stražnjim vratima
Klizni prozori na bočnim stranicama
Električni podizači prozora sprijeda i straga, funkcija jednim dodirom
Uzdužni krovni nosači u mat crnoj boji
Tri zasebna sjedala u drugom redu (preklopiva 1/3-1/3-1/3)
Kožni upravljač
Automatski dvozonski klima uređaj, elektronička kontrola klime
Filter peludi sa aktivnim ugljenom
Radio DAB IVI Mid sa 10-inčnim HD zaslonom na dodir, Bluetooth, 1 x USB-C podatkovni prijenos, 1x USB-C punjenje, WiFi
Vodilice kliznih vrata, u boji vozila
Aluminijski naplatak 6.5 J x 16, 4 dvostruka kraka, srebrna
Panoramska kamera za vožnju unazad, 180°
Digitalna instrumentna ploča 10" u boji
Električna blokada stražnjih vrata za djecu
Bočne zaštitne letvice, sjajna crna

Combo M1 Electric - Dodatna oprema

Vanjska oprema i boje			Edition L1H1	Edition L2H1	GS L1H1	GS L2H1
Boja eksterijera, Kaolin bijela	P0PR	solid	0 €	0 €	0 €	0 €
Boja eksterijera, Karbon crna	M09V	metalik	500 €	500 €	500 €	500 €
Boja eksterijera, Kiama plava	M0M6	metalik	500 €	500 €	500 €	500 €
Boja eksterijera, Kontrast siva	M0F4	metalik	500 €	500 €	500 €	500 €
Boja eksterijera, Sirkka zelena	M04Q	metalik	500 €	500 €	500 €	500 €







Lijeva bočna klizna vrata	DPC19	bočna stakla u prtljažnom prostoru	700 €	S	S	S
Dodatno zatamnjena stražnja stakla	DVD10	Otvaranje prozora na stražnjim vratima Klizni prozori na bočnim stranicama Električni podizači prozora sprijeda i straga	600 €	600 €	S	S
Uzdužni krovni nosači	DPQ02	Uzdužni krovni nosači u mat crnoj boji	250 €	250 €	S	S
Panoramski krov s pretincem za pohranu	DOU01	Unutrašnji retrovizor s automatskim zatamnjenjem	-	-	1.000 €	-
Priprema za kuku za vuču	DAQ11	nije moguće uz treći red sjedala (DAN01)	400 €	400 €	400 €	400 €
Vodilica kliznih vrata u boji vozila	DDY36	vanjski dekorativni elementi u boji vozila	200 €	200 €	S	S

Naplatci i gume			Edition L1H1	Edition L2H1	GS L1H1	GS L2H1
16-inčni aluminijski naplatak	DDZSD	Gume 205/60 R16	500 €	500 €	S	S
17-inčni aluminijski naplatci	DDZG7	Gume 205/55 R17	-	-	400 €	400 €


Čelični naplatak 6.5 J x 16, kompletan poklopac kotača


16-inčni aluminijski naplatak


17-inčni aluminijski naplatak

Napomena: Trenutno važeća cijena, sidrena cijena na dan objave cjenika (12.11.2026.) te najniža cijena u posljednjih 30 dana su jednake

Combo M1 Electric - Dodatna oprema

Unutrašnjost			Edition L1H1	Edition L2H1	GS L1H1	GS L2H1
Zasebna 3 sjedala u drugom redu	DAL05	lijeva bočna klizna vrata (na L1H1)	300 €	300 €	S	S
Grijanje prednjih sjedala	DNA01		400 €	400 €	400 €	400 €
Treći red sjedala za 2 putnika	DAN01	pojedinačna sjedala, preklopiva/uklonjiva, uzdužno pomična	-	1.100 €	-	-
Povišena središnja konzola	DCU26	zatvoreni pretinci, ventilacijski otvori i regulacija puhala za 2. red sjedala	400 €	400 €	400 €	400 €
Kontrola zaključavanja, daljinski ulazak, pasivni ulazak	DYD01	Keyless Open & Start	300 €	300 €	300 €	300 €
Drugi ključ, sklopivi, s daljinskim upravljačem	DJA12		60 €	60 €	60 €	60 €
Panoramska kamera za vožnju unazad, 180°	DQK13	Radio DAB IVI Mid sa 10-inčnim HD zaslonom na dodir, digitalna instrumentna ploča	400 €	400 €	S	S
Parkirni senzori sprijeda i straga + upozorenje na mrtvi kut	DAO01	uključuje bočno prepoznavanje prepreka	-	-	700 €	700 €
Električna utičnica, dodatna, 230 V	DES11		140 €	140 €	140 €	140 €
Paket asistencije u vožnji	DZVOY	Adaptivni tempomat sa Stop&Go funkcijom, asistent za pozicioniranje u traci, prošireno prepoznavanje prometnih znakova	-	-	1.000 €	1.000 €

Navigacija i multimedija			Edition L1H1	Edition L2H1	GS L1H1	GS L2H1
Radio DAB Multimedia Navi (IVI HIGH)	DZJC8	10-inčnim HD zaslonom na dodir, Bluetooth, 1 x USB-C podatkovni prijenos, 1x USB-C punjenje, WiFi	750 €	750 €	600 €	600 €
Prijenosni induktivni punjač za bežične uređaje	DE301		200 €	200 €	200 €	200 €

Napomena: Trenutno važeća cijena, sidrena cijena na dan objave cjenika (12.11.2026.) te najniža cijena u posljednjih 30 dana su jednake

Combo M1 Electric - Dodatna oprema

Paketi dodatne opreme			Edition L1H1	Edition L2H1	GS L1H1	GS L2H1
Paket Winter	GJ6SN	Grijana prednja sjedala Grijani volan presvučen veganskom kožom, s komandama Djelomično grijano vjetrobransko staklo (zona brisača) Toplinska pumpa	500 €	500 €	500 €	500 €
Paket Connect	GJ66M	Radio DAB Multimedia Navi (IVI HIGH) Panoramska kamera za vožnju unazad, 180° Digitalna instrumentna ploča 10" u boji	1.100 €	1.100 €	-	-
Paket Style	GJ7G4	Aluminijski naplatci 16" Dodatno zatamnjena stražnja stakla (Solar Protect) Zasebno otvaranje stakla stražnjih vrata Električni podizači prozora sprijeda i straga, funkcija jednim dodirom Električno podesivi, grijani i preklopivi vanjski retrovizori Električna blokada stražnjih vrata za djecu Letvica kliznih vrata u boji vozila Uzdužni krovni nosači u mat crnoj boji Povišena središnja konzola sa zatvorenim pretincima i ventilacijom za 2. red Lijeva bočna klizna vrata (serijski na XL) ** ne u kombinaciji s DAN01, DPC19*	900 €	900 €	-	-
Paket Holiday	GJ6N3	Panoramski krov s pretincima za pohranu, rasvjetom i el. roletom Povišena središnja konzola sa zatvorenim pretincima i ventilacijom za 2. red Unutrašnji retrovizor s automatskim zatamnjenjem ** samo L*	-	-	1.200 €	-
Paket Techno 2	GJ66O	Parkirni senzori sprijeda i straga, s bočnim prepoznavanjem prepreka Upozorenje na vozilo u mrtvom kutu Bežični punjač za mobitel Pristup i pokretanje bez ključa (Keyless Open & Start) Električna utičnica 230 V ** ne u kombinaciji s DJA12*	-	-	1.200 €	1.200 €
Paket Drive Assist	GJ66X	Adaptivni tempomat sa Stop&Go funkcijom Asistent za pozicioniranje u traci Prošireno prepoznavanje prometnih znakova IntelliGrip (5 načina vožnje) i asistent za spust nizbrdo	-	-	1.000 €	1.000 €

Napomena: Trenutno važeća cijena, sidrena cijena na dan objave cjenika (12.11.2026.) te najniža cijena u posljednjih 30 dana su jednake

Combo M1 Electric - Tehničke osobine

Opći podaci	
Vanjske dimenzije u mm	Combo L1H1
Visina, prazan (za krovne nosače)	1775 (1812)
Ukupna dužina	4410
Međuosovinski razmak	2785
Širina (sa/bez vanjskih ogledala)	2107 / 1921
Trag kotača (prednjih / stražnjih)	1553 / 1567

Opći podaci	
Dimenzije prtljažnog prostora (ECIE/GM) u mm	Combo L1H1
Duljina prtljažnika sa sklopljenim suvozačevim sjedalom	2700
Duljina prtljažnika do prvog reda sjedala	1880
Duljina prtljažnika do drugog reda sjedala	1000
Maksimalna visina tereta	1200
Širina između blatobrana	1195

Krug okretaja u m	Combo L1H1
Krug okretaja	11,33

Unutarnje dimenzije u l	Combo L1H1
Obujam prtljažnog prostora (ECIE mjerna metoda)	597

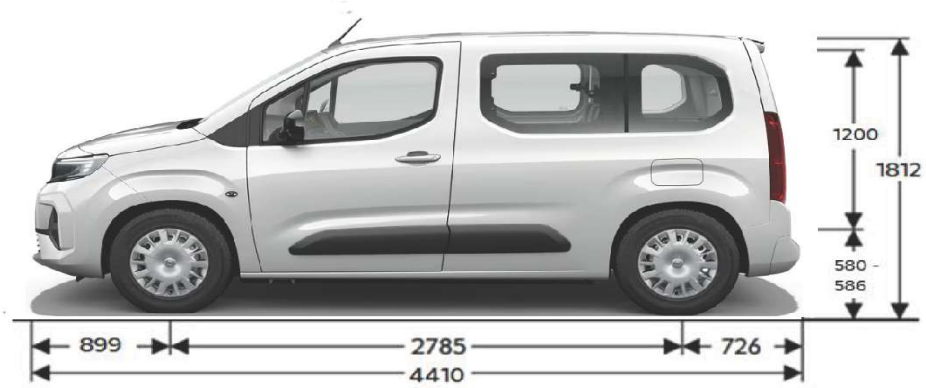





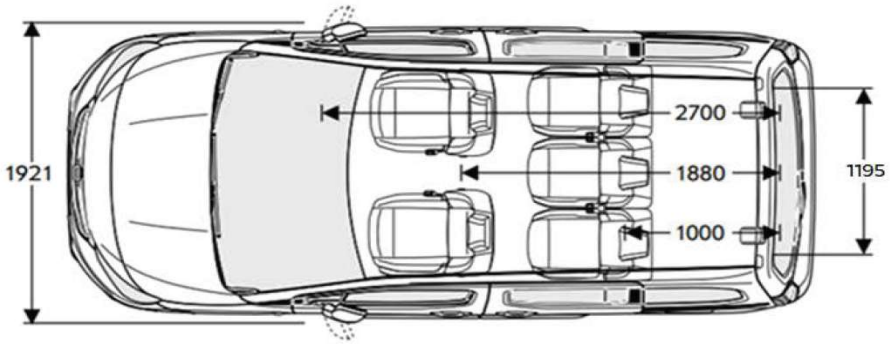

Combo M1 Electric - Tehničke osobine

Opći podaci	
Vanjske dimenzije u mm	Combo L2H1
Visina, prazan (za krovne nosače)	1787 (1818)
Ukupna dužina	4760
Međuosovinski razmak	2975
Širina (sa/bez vanjskih ogledala)	2107 / 1921
Trag kotača (prednjih / stražnjih)	1553 / 1567

Opći podaci	
Dimenzije prtljažnog prostora (ECIE/GM) u mm	Combo L2H1
Duljina prtljažnika sa sklopljenim suvozačevim sjedalom	3050
Duljina prtljažnika do prvog reda sjedala	2230
Duljina prtljažnika do drugog reda sjedala	1350
Maksimalna visina tereta	1200
Širina između blatobrana	1195

Krug okretaja u m	Combo L2H1
Krug okretaja	11,91

Unutarnje dimenzije u l	Combo L2H1
Obujam prtljažnog prostora (ECIE mjerna metoda)	850

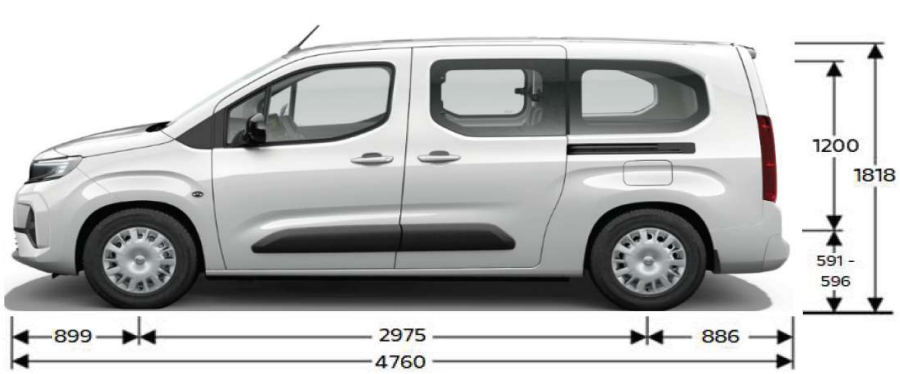





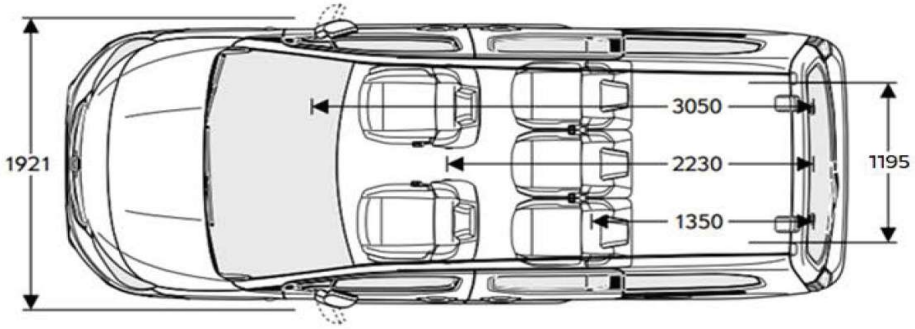

Combo M1 Electric - Tehničke osobine

Specifikacije motora i baterije	
Motor	Električni motor (100 kW / 136 KS)
Snaga (kW/KS) [pri broju okretaja]	100 / 136 [3674-12000]
Okretni moment (Nm) [pri broju okretaja]	270 [300-3674]
Najveća brzina (km/h)1	135
Ubrzanje 0-100 km/h (s)	11,3
Doseg prema WLTP normi (km)2	~ 333-345
Kapacitet baterije (kWh)	50
Potrošnja energije (kWh/100 km)	18,5-18,8
Vrijeme punjenja (s trofaznim kućnim punjačem ~ 11 kW)	~ 5 sati 5 minuta
Vrijeme punjenja (na brzom istosmjernom punjaču ~ 100 kW)3	~ 30 minuta (do 80% napunjenosti baterije)

Masa i opterećenja osovine u kg	Combo L1H1 (5 mjesta)	Combo L2H1 (5 mjesta)	Combo L2H1 (7 mjesta)
Masa praznog vozila uključujući i vozača	1830	1881	1922
Dozvoljena masa vozila	2260	2390	2440
Nosivost	530	509	518
Maksimalna težina prikolice bez kočnica	750	750	0
Maksimalna težina prikolice (12% nagib)	750	750	0

1 Elektronički ograničeno.

2 Podaci o dosegu i potrošnji električne energije u skladu su s ispitnim postupkom WLTP, koji je osnova za homologaciju tipa novih vozila od 1. rujna 2018. Podaci se mogu razlikovati ovisno o stvarnim uvjetima korištenja i različitim faktorima kao što su: brzina, toplinska udobnost u vozilu, stil vožnje i vanjska temperatura.

3 Teoretska vrijednost, izračunata na osnovu WLTP dosega. Na brzom DC punjaču (100 kW). Odražava punjenje prazne baterije. Trajanje punjenja ovisi o vrsti i snazi stanice za punjenje, vanjskoj temperaturi na mjestu punjenja i temperaturi baterije.

Navedene vrijednosti potrošnje goriva i emisija CO2 određene su u skladu s Globalno usklađenim ispitnim postupkom za osobna i laka komercijalna vozila (WLTP) u skladu s Uredbom (EC) br. 715/2007 i Uredbom (EU) br. 2017/1151. Zbog realističnijih uvjeta ispitivanja, vrijednosti potrošnje goriva i emisije CO2 izmjerene prema WLTP-u često su veće od onih izmjerenih prema NEDC-u.

Iskazane su preporučene maloprodajne cijene u eurima. Ovaj cjenik vrijedi od 11/2026 kada je objavljen na web-mjestu www.opel.hr. Cjenik je važeći do objave novog.
Preporučena maloprodajna cijena vozila uključuje PDV. Preporučena maloprodajna cijena dodatne opreme uključuje PDV.
Recikliranje: informacije o programu Dizajn za okoliš, našoj mreži zamjene starog za novo i recikliranju vozila kojima je istekao vijek trajanja potražite na web-mjestu www.opel.hr.
Podaci su informativni. AW OPL Distribution Kft. i ovlašteni Opel partneri ne snose nikakvu odgovornost. Vaš ovlašteni Opel partner može Vam dati točne informacije o mogućim promjenama u cjeniku.
Uvoznik: AW OPL Distribution Kft..